2V projekt

GASTRONOMICKÉ PROJEKTY
A PORADENSTVÍ

2V projekt s.r.o. Ohradní 1443/24B 140 00 Praha 4 +420 725 061 864 +420 241 404 850 2vprojekt@seznam.cz

NAPOJOVACÍ BODY

E – ELEKTRO				
OZNAČ.	V	kW	VÝŠKA (mm)	POZNÁMKA
E–1	400	10	200	
E–2	400	3,5	Z PODLAHY	Od předvypínače
E–3	230	1,5	Z PODLAHY	
REZ.				Rezervní zásuvka

SV – STUDENÁ VODA			
OZNAČ.	ø (")	VÝŠKA (mm)	POZNÁMKA
SV–1	1/2	600	ROHÁČEK
SV–2	3/4	100	PRAČKOVÝ VENTIL
SV–3	1/2	Z PODLAHY	PRAČKOVÝ VENTIL

TV – TEPLÁ VODA			
OZNAČ.	ø (")	VÝŠKA (mm)	POZNÁMKA
TV–1	1/2	600	ROHÁČEK

O – ODPAD			
OZNAČ.	ø (DN)	VÝŠKA (mm)	POZNÁMKA
O–1	70	Z PODLAHY	Podlahová vana – upřesní ZTI
O–2	50	400	
O–3	50	200	t=100°C
O–4	50	Z PODLAHY	t=100°C

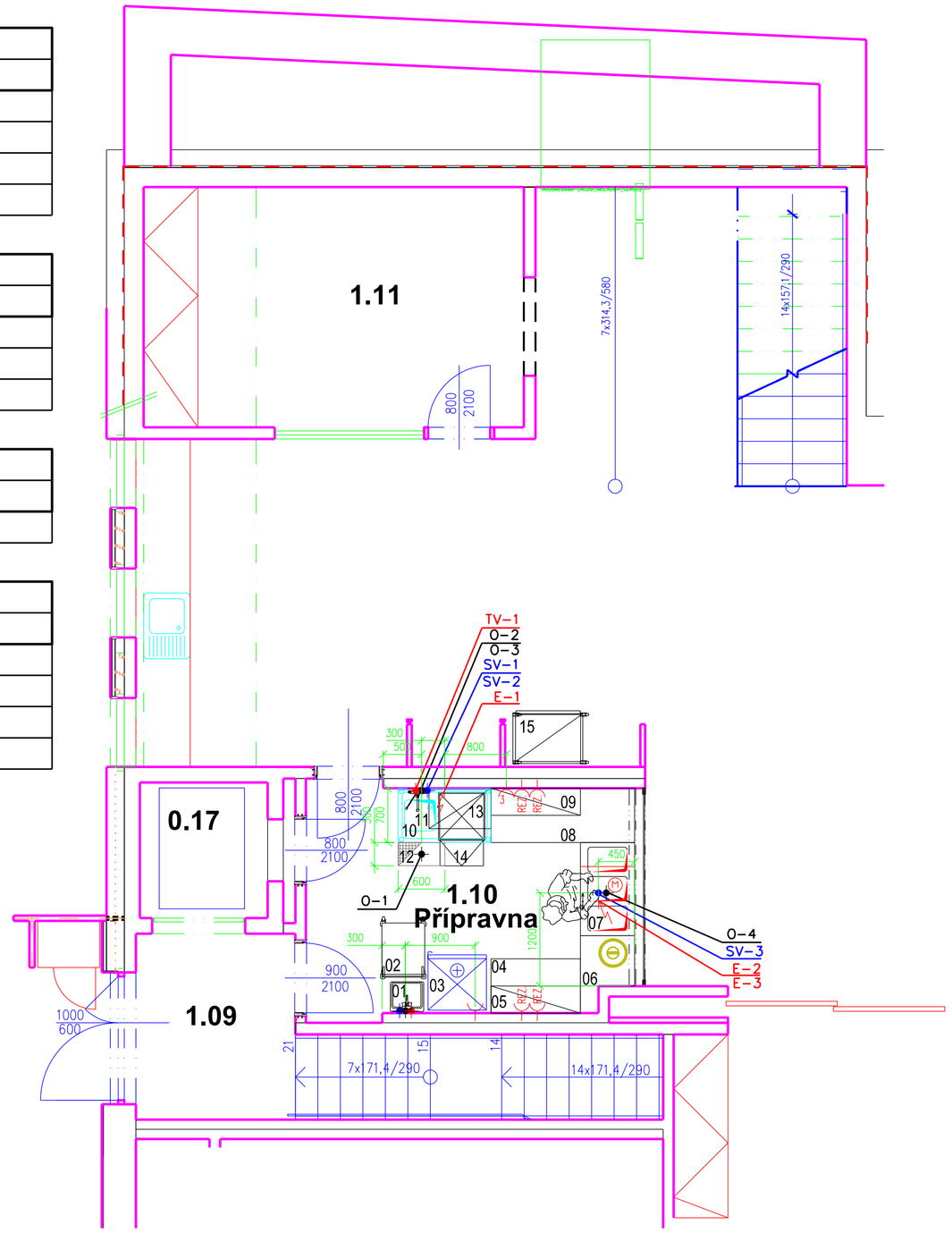

NAPOJENÍ ELEKTRO:

--výška se počítá od horní hrany hotové podlahy
--el.body označují vyústění kabelů nebo ochranných trubek z podlahy, zdi, stropu –nejedná se o umístění odpojovacích zařízení(vypínačů)
--všestranně účinné odpojovací zařízení dle ČSN v el. bodech(zajistí objednatel-stavební záležitost)
--při umístění těchto odpojovacích zařízení v dosahu spotřebiče(vypínačů), je nutno brát zřetel na rozměry a provozní vlastnosti zařízení(zejména na výšku a sálavé teplo tepelných spotřebičů)
--odpojovací zařízení před spotřebičem musí odpojovat všechny pracovní vodiče tedy i nulu.
--vyrovnání potenciálu(zemění) a pospojení dle ČSN a prostředí(zajistí objednatel- stavební záležitost)
--způsob zabudování vestavných spotřebičů do interiéru určí objednatel nebo osoba jím pověřená
--el. přívod pro digestoř s vlastním motorem doporučuje rozdělit na osvětlení vypínané na přístupném místě a na napájení motoru regulovaném a vypínaném na přístupném místě (typ kabelu pro motor konzultujte s dodavatelem regulace výkonu digestoře)
--většina jedno i třífázových zásuvek může být využita pro točivé stroje. Zde upozorňujeme na náběhové proudy těchto strojů a tedy i charakteristiku jejich jističe samotného.
--doporučujeme umístění více ks. jedno- i třífázových zásuvek nad pracovní plochy pro napájení přenosných spotřebičů a kontrolních systémů.
--veškeré napojovací body ukončujte stavebně do čista s konečným povrchem stavby
- el. vývody ukončené volným koncem je nutné opatřit chráničkou (husím krkem) v délce kabelu
- elektrické vývody z podlahy je nutné opatřit krycí hadicí v délce kabelu
- el. vývody 3f+0 neukončené zásuvkou musí být samostatně vypínatelné tak aby obsluha měla možnost el. vývod kdykoliv vypnout
- u pracovních stolů je nutné vyvést zemnicí kabely, je postačující jedenkrát v sestavě

NAPOJENÍ PLYNU:

--výška se počítá od horní hrany hotové podlahy
--přístoj lze provozovat na zemní plyn nebo propan-butan
--připojovací rozměry uvedené v tabulce jsou rozměry napojovacích závitů na výstupech z ventilů, nikoliv rozměry ventilů nebo potrubí.
--pozor na správné odvětrání spotřebičů(odvod spalin, odvětrání a přivětrání místnosti) dle výkonu spotřebiče a typů spalování hořáků (zajistí objednatel –stavební záležitost)
--způsob zabudování vestavných spotřebičů do interiéru určí objednatel nebo osoba jím
--základní dodávka spotřebičů neobsahuje napojovací díly odtahů(slučovače, kominky a přerušovače).
--při umístění (instalaci), je nutno brát zřetel na sálavé teplo u všech tepelných spotřebičů i na odpadní teplo u chladících spotřebičů
--přívod plynu doporučujeme ovládat pomocí magnetického ventilu ve spojení s odsavačem par

NAPOJENÍ TEPLÉ A STUDENÉ VODY A ODPADŮ:

--výška se počítá od horní hrany hotové podlahy
--požadovaná tvrdost vody = 3-8°dH (celkové karb. tvrdosti vody)- u všech přístrojů pracujících s vodou, zejména termických, při vyšší nutná demineralizace(změkčení!)
--požadovaný dynamický (tekoucí) tlak vody = min 2 bary, při vyšším tlaku než 4 bary je u myček , konvektomatů, kávovarů a výrobníků ledu je nutná montáž tlakového regulátoru – (zajistí objednatel –stavební záležitost!)
--způsob zabudování vestavných spotřebičů do interiéru určí objednatel nebo osoba jím pověřená
--připojovací rozměry uvedené v tabulce jsou rozměry napojovacích závitů na výstupech z ventilů, nikoliv rozměry ventilů nebo potrubí.
--pozor na zpětný proud odpadového vedení (kapacita odtoku jako celku při různích výškách).
--při umístění (instalaci), je nutno brát zřetel na sálavé teplo u všech tepelných spotřebičů i na odpadní teplo u chladících spotřebičů.
--veškeré napojovací body ukončujte stavebně do čista s konečným povrchem stavby (v profi sanitě se vzhledem k hygieně nepoužívají krytky, rozetky apod.)

POZNÁMKY:

První kóty v řetězci kót jsou vždy na hotový povrch (obklad, omítku) stavební kci.
Nad CHB a MB nutno ponechat volný montážní prostor min 200mm, to je do výšky 2900mm u CHB a 2950mm u MB.
Zaplentování bočních mezer mezi boxy a stavební kcí - např. sádrokartonem=dod.stavby
Zavěšení digestoří, skříněk, polic apod. - stavba zajistí případné dostatečné vyztužení stěn.

POZOR NA DOSTATEČNÝ MANIPULAČNÍ PROSTOR PŘI NASTĚHOVÁVÁNÍ VARNÝCH APARÁTŮ A MYČEK!!!!!

LEGENDA:

- pevný přívod s volným koncem cca 3m (u boxu: 3m volný konec ukončený el.krabicí, každý samostatně jištěný vč. proudového chrániče)
- zásuvka 230 V: není–li udána výška, osadit na +1,2m
- rezervní zásuvka 230 V: není–li udána výška, osadit na +1,2m
- zásuvka 400 V: není–li udána výška, osadit na +1,2m
- předvypínač: není–li udána výška, osadit na +1,6m od předvypínače ke spotrebiči osadit ohebný (gumový) kabel
- vývod studené vody uzavír. armatury – dod.stavby
- vývod teplé vody uzavír. armatury – dod.stavby
- vývod odpadu sifony – dod.stavby
- přívod plynu
- mastné odpadní vody

DETAIL PODLAHOVÝCH VAN

UPŘESNÍ DODAVATEL PODLAHOVÝCH VAN V KOORDINACI SE STAVBOU

NEREZOVÁ VANA R' 7200

tl. plechu 1,5 mm, tř. oceli 1.4301

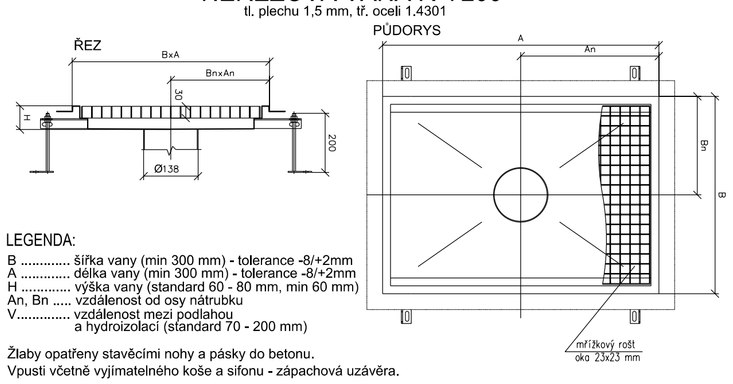

LEGENDA:
B ..... šířka vany (min 300 mm) - tolerance -8/+2mm
A ..... délka vany (min 300 mm) - tolerance -8/+2mm
H ..... výška vany (standard 60 - 80 mm, min 60 mm)
An, Bn ..... vzdálenost od osy nátrubku
V ..... vzdálenost mezi podlahou a hydroizolací (standard 70 - 200 mm)

Žlaby opatřeny stavěcími nohy a pásky do betonu.
Vpusti včetně vyjímatelného koše a sifonu - zápachová uzávěra.

NEREZOVÁ VPUSŤ R' 0200 DN70

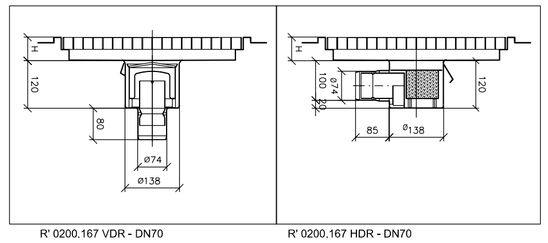

R' 0200.167 VDR - DN70 R' 0200.167 HDR - DN70

ZAKONČENÍ HRAN

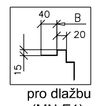

pro dlažbu (MN-E1)

±0,000 = 356,94 m.n.m.

Projektant
Ing.arch. Jan Linhart
Pulkinovo n. 4, 160 00, Praha 6
kancelář: C015, Klenova 5, 162 00 Praha 6
Tel: (+420) 777 644 325, email: info@c015.cz

Autor a HIP: J.Linhart
Investor: Obec Třebotov, Klidná 69, 252 26 Třebotov IČ:00241741
Místo: Třebotov, Hlavní 190, 252 26 areál školy

Projektant části
2V projekt s.r.o.
Ohradní 1443/ 24B, 140 00 Praha 4
e-mail: 2vprojekt@seznam.cz

Razítko

ROZŠÍŘENÍ KAPACIT ZŠ A MŠ Třebotov

Paré:

DOKUMENTACE PRO PROVEDENÍ STAVBY

Objekt PS 01

Část Provoz kuchyně (gastroprovoz)

Zodpovědný projektant části: Václav Simmerl
Vypracoval: Miroslav Trpišovský

Příloha INSTALAČNÍ VÝKRES 1NP

Datum:	09/2016
Počet formátů A4 :	4xA4
Měřítko :	1:50
Číslo přílohy:	06